Pila P1 - Sezione trasversale

scala 1:100

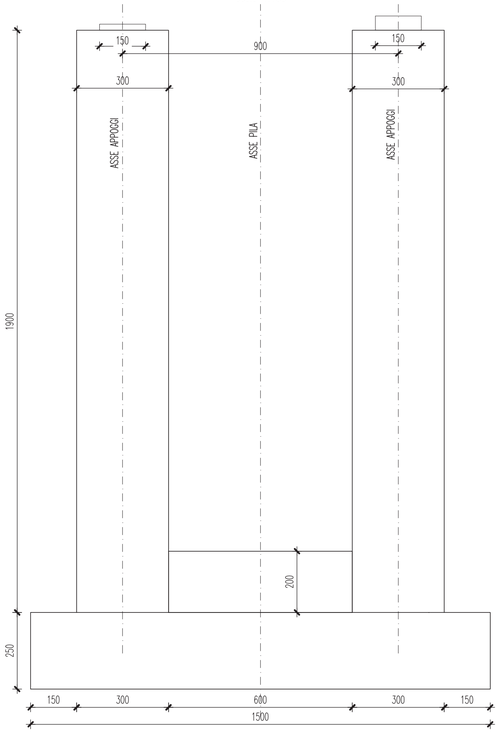

Pila P1 - Sezione longitudinale

scala 1:100

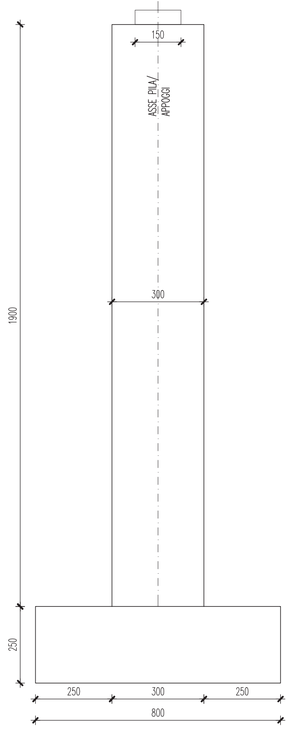

Pila P2 - Sezione trasversale

scala 1:100

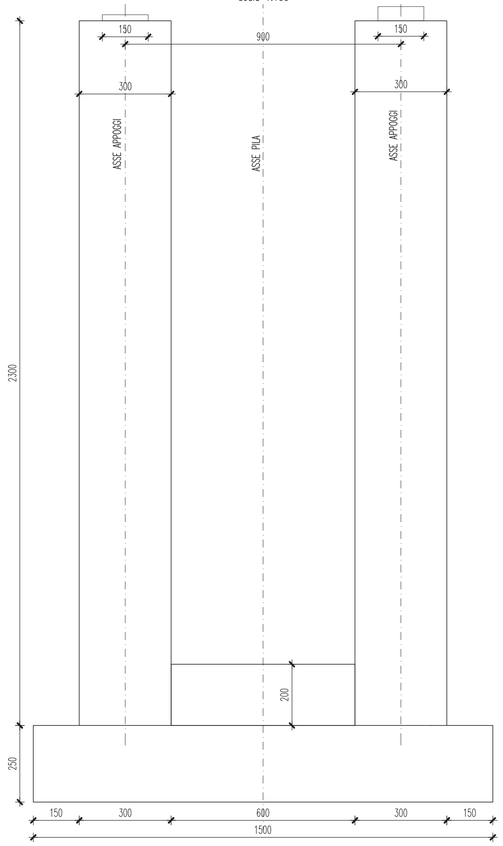

Pila P2 - Sezione longitudinale

scala 1:100

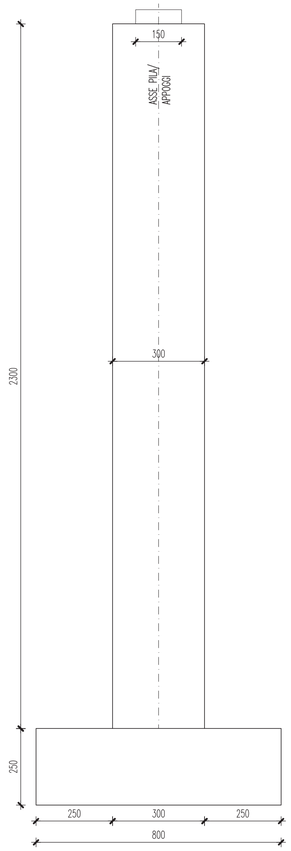

Pila P1 - pianta

scala 1:100

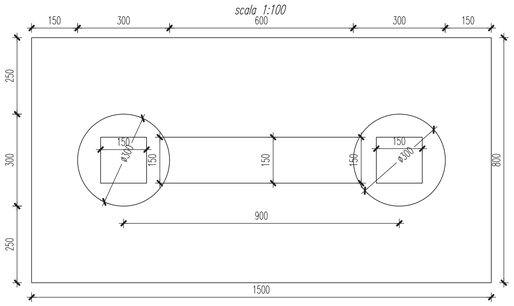

Pila P2 - pianta

scala 1:100

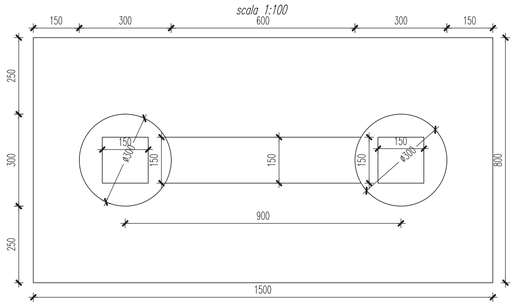

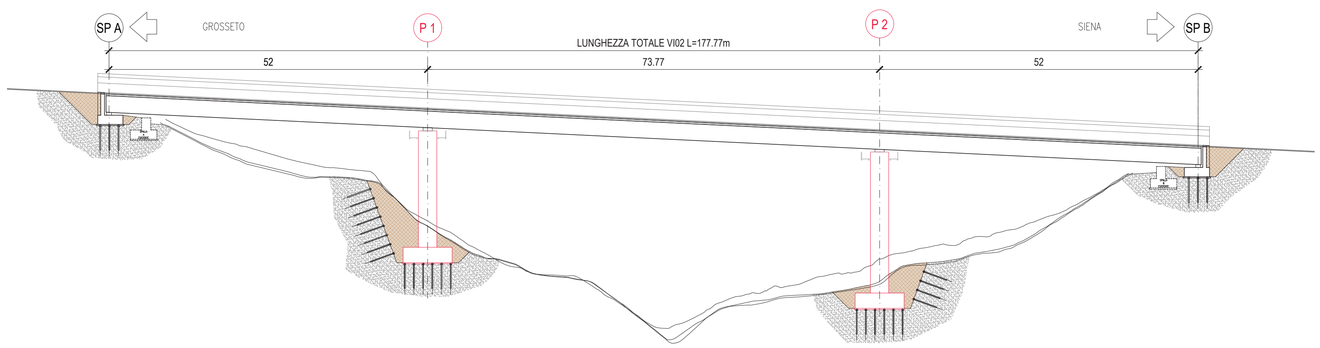

ANAS SpA - Gruppo Ferrovie dello Stato Italiane

Cap. Soc. € 2.269.892.000,00 - Iscr. R.E.A. 1024951 - P.IVA 02133681003 - C.F. 80208450587

Sede legale: Via Monzambano, 10 - 00185 Roma - Tel. 06 44461 - Fax 06 4456224

Struttura Territoriale: Viale dei Mille, 36 - 50131 Firenze - Tel. 055.56401 - Fax. 075.573497

Pec: anas.toscana@postacert.stradeanas.it

STRUTTURA TERRITORIALE TOSCANA

ITINERARIO INTERNAZIONALE E78
S.G.C. GROSSETO - FANO

Adeguamento a 4 Corsie nel Tratto Grosseto - Siena
(S.S. 223 "DI PAGANICO") dal Km 27+200 al Km 30+038 - Lotto 4

PROGETTO ESECUTIVO

COD. FI13

PROGETTAZIONE: MATILDI + PARTNERS

Il R.U.P.
Dott. Ing.
Raffaele Franco Carso

Il DIRETTORE DEI LAVORI:
Dott. Ing.
Rosita Ambrosio

I DIRETTORI OPERATIVI:
Dott. Ing. Antonio Bellopede
Geom. Sergio Barra

IL GEOLOGO:
Dott. Geol. Simone Santoro
Ordine dei Geologi della Regione Toscana n° 1535

IL COORDINATORE PER LA SICUREZZA IN FASE DI PROGETTAZIONE:
Dott. Ing. Filippo Pambianco
Ordine degli Ingegneri della Prov. di Perugia n° A1373

IL COORDINATORE PER LA SICUREZZA IN FASE DI ESECUZIONE:
Geom. Maurizio Guiso

IL GRUPPO DI PROGETTAZIONE DI PROGETTO ESECUTIVO:
MANDATARIA:
Sintagma — GEOTECHNICAL DESIGN GROUP — ICARIA società di ingegneria

Il DIRETTORE DI CANTIERE:
Dott. Ing.
Federico Sferra

IMPRESA ESECUTRICE:
ATI ITINERA - MONACO S.p.A.
Lanzo S.c. a r.l.

Il PROGETTISTA DEL PROGETTO DI VARIANTE:
Matildi + Partners
Studio associato di ingegneria civile Prof. Ing. Giuseppe Matildi e
Ing. Carlo Vittorio Matildi - vicolo Sant'Arcangelo 2, 40123 Bologna

ORDINE INGEGNERI PROV. BOLOGNA — INGEGNERE CARLO VITTORIO MATILDI — SEZ. A — N° 6457/A

ORDINE INGEGNERI PROV. BOLOGNA — INGEGNERE GIUSEPPE MATILDI — AREA INDUSTRIALE — N° 3589/A

MATILDI+PARTNERS

PROGETTO DI VARIANTE AI SENSI DELL'Art.169 D.lgs 163/2006 e s.m.i.
VI02 - VIADOTTO CALCINAIA ASSE SINISTRO
Carpenteria pile

CODICE PROGETTO (PROGETTO / LIV. PROG. / N. PROG.)	NOME FILE / CODICE ELAB.	REVISIONE	SCALA:
L0702B E 1701	P00VI02STRCP00A.dwg / P00VI02STRCP00	A	1:100

REV.	DESCRIZIONE	DATA	REDATTO	VERIFICATO	APPROVATO
A	Emissione	Giugno 2021	A.Bertoncelli	C.Matildi	G.Matildi