RS-anp — PORTA BICICLETTE RASTRELLIERA ANCORATA A PAVIMENTO
scala 1 : 20

Rastrelliera modulare componibile per biciclette realizzato in acciaio zincato per arredo urbano. Struttura composta da due montanti di sostegno in tubo tondo di acciaio zincato, completi di tappi semi-sferici in PVC. Due traverse orizzontali in tubo tondo di acciaio zincato fungono da anime interne su cui saranno inseriti, a scorrimento, le staffe ferma-bici ed i relativi tubi distanziatori. Le staffe ferma-bici sono costituite da un unico blocco di elementi metallici saldati tra loro, ognuno dei quali comprende le due staffe parallele porta-ruota e una staffa posta a lato per l'aggancio della bicicletta al manufatto. Le staffe porta ruota si alternano e sono sfalsate tra loro in altezza con una differenza di 15cm l'una dall'altra, il che favorisce un più semplice innesto della bicicletta nel relativo alloggio. Le staffe laterali, per loro conformazione, consentono un rapido aggancio e sgancio della catena antifurto operando ad un'altezza di 80cm da terra, nessun utente sarà quindi costretto a chinarsi a terra o eseguire azioni con particolare sforzo fisico o disagio. La finitura base per le parti metalliche di questo prodotto è del colore "canna fucile" (tipo B - RAL 7012 grigio scuro). La tecnica di verniciatura adottata per la struttura in acciaio zincato è a polveri termoindurenti con cottura a forno. La base prevede un ancoraggio diretto al pavimento.

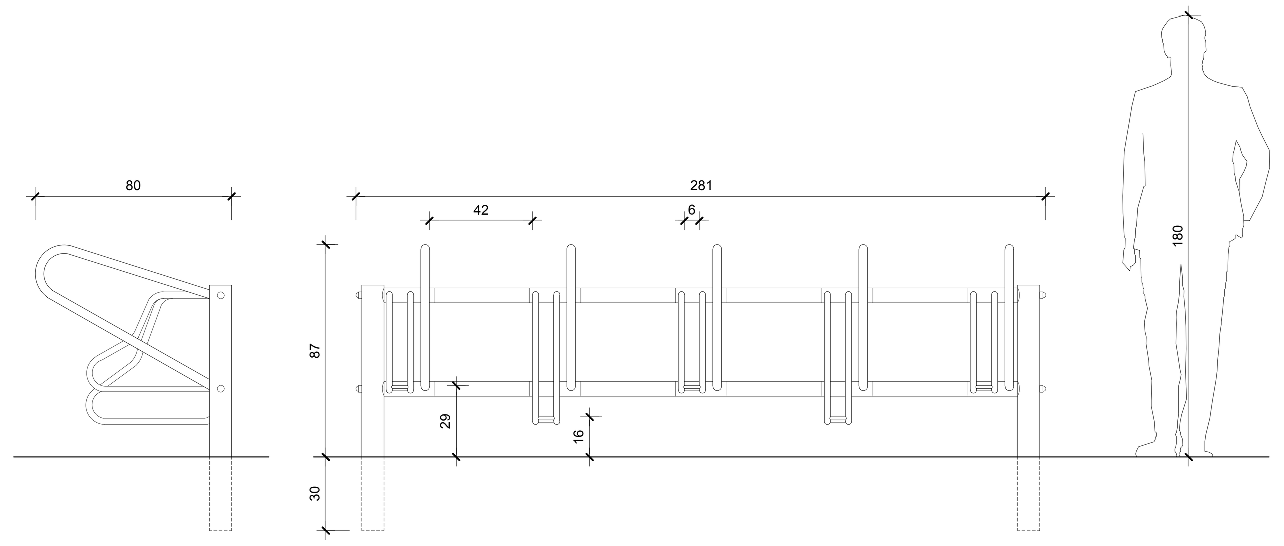

CR-anp-3 — CESTINO ANTIBOMBA A TRE ANELLI ANCORATO A PAVIMENTO
scala 1 : 20

Cestino anti bomba di tipo multiplo, composto da un montante centrale a sezione circolare dove vengono fissati gli anelli di copertura e il relativo fermasacco interno, realizzati in lamiera di acciaio zincato e verniciato. Possibilità di installare il n° di contenitori utili per ogni singola esigenza sino a 4 contenitori. La copertura superiore, ribaltabile per lo svuotamento del sacchetto, identifica la tipologia del rifiuto attraverso il colore. Versione su palo ancorato a pavimento, base di fissaggio mediante disco al pavimento. Inoltre, a richiesta, dovrà essere fornito, insieme al cestino portarifiuti, elemento di copertura (cappotta CR-cp) montabile sul cestino stesso in modo da riparare il contenuto in caso di pioggia ma distaccato opportunamente per consentire l'introduzione dei rifiuti. Tale elemento dovrà essere robusto, in linea con
il design dell'arredo e di facile montaggio/smontaggio.
Capacità 50 Litri ogni contenitore,i sacchi, in base alle disposizioni antiterrorismo, devono essere sollevati da terra, trasparenti ed in vista per consentire un controllo visivo immediato per l'individuazione di contenuti non consentiti. Per la raccolta differenziata, salvo precise richieste di armonizzazione con norme locali, è previsto l'abbinamento con i seguenti colori dei coperchi e preferibilmente dei sacchi:

- Carta colore bianco, (Ral 9010);
- Plastica colore giallo, (Ral 1003),
- Alluminio colore celeste, (Ral 5012);
- Rifiuti misti colore verde, (Ral 6018).

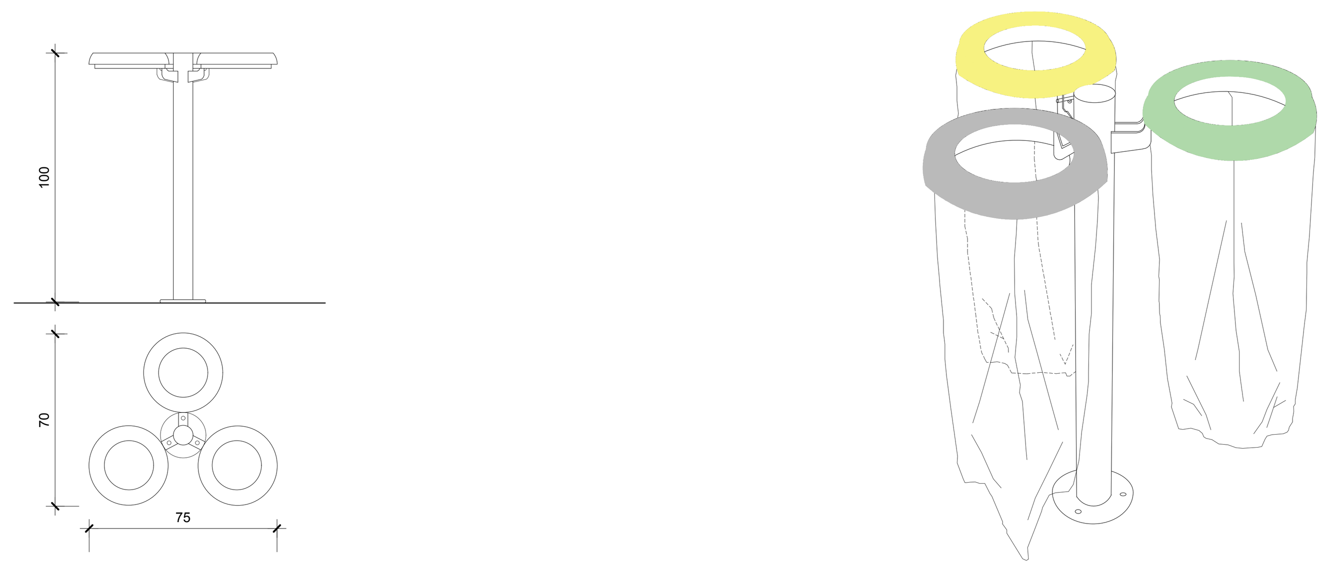

PN-CLS-b-4 — PANCA DA ESTERNO IN MATERIALE LAPIDEO CON SUPERFICIE CONTINUA E BRACCIOLI IN LAMIERA MODULARE E COMPONIBILE DA 4 POSTI
scala 1 : 20

Panche in materiale lapideo modulari e componibili, complete di braccioli in lamiera, permettono di ottenere una serie di combinazioni diverse grazie ad un design versatile, La forma della panca ha caratteristiche ergonomiche coordinate tra loro con forme morbide e assenza di spigoli pronunciati, il blocco monolitico da vita ad una nuova concezione di panchina, superfici lisce e bordi smussati garantiscono una seduta confortevole.
La panca è progettata e realizzata per ottenere il massimo benessere anche rispetto al rapporto
di contatto con il materiale. Oltre al confort dovranno essere rispettati alcuni dei seguenti parametri:

- l'acqua piovana e/o di lavaggio deve defluire rapidamente
- la forma deve essere tale da non trattenere lo sporco e da permettere un'agevole pulizia

Il Quartz Color System è un sistema di produzione che si basa sull unione di uno speciale impasto ad un caratteristico processo produttivo. L'impasto prevede un introduzione di una certa quantità di quarzo per aumentare le prestazioni fisico-chimiche del prodotto e allo stesso tempo ne esalti le performance tecniche. Lo speciale processo produttivo crea invece una determinata impermeabilità tra l elemento trattato e l esterno, permettendo una pulizia agevolata della pavimentazione e una riduzione delle macchie rispetto ad un prodotto non trattato Quarz Color System. I colori resistono nel tempo in maniera più tenace esaltando il design della pavimentazione.
Inoltre, la panca è opportunamente alleggerita al suo interno per contenere il peso complessivo.
La panchina nel formato 2000x500mm prevede una posa in opera con appoggio diretto a pavimento, con colorazione Grigio (tipo B - RAL 7012 grigio scuro)

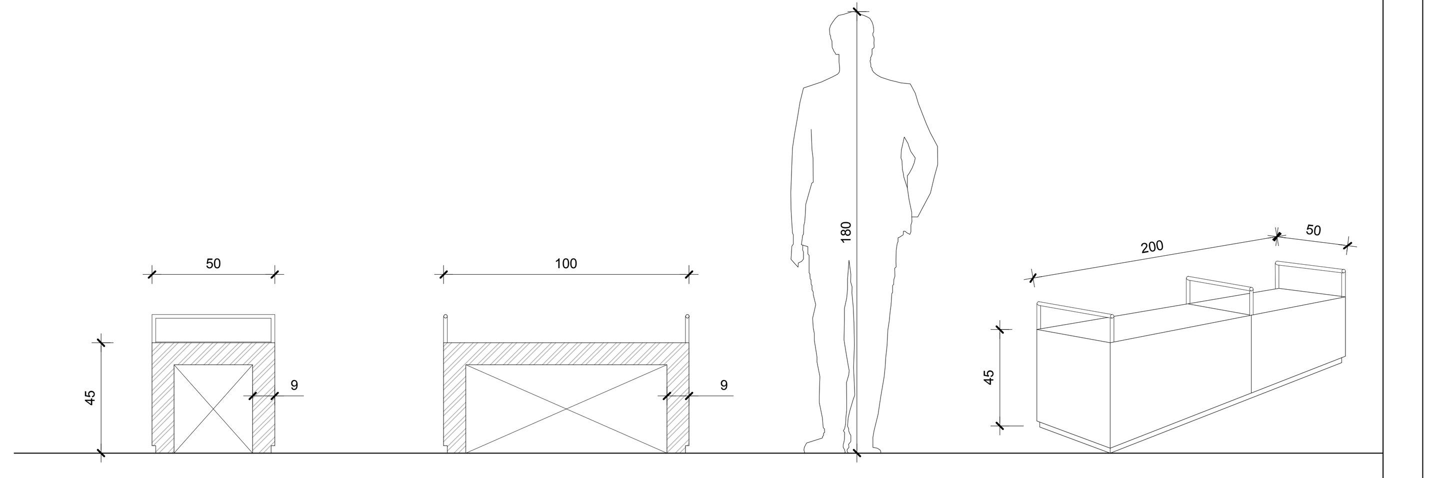

PC-m-anp PC-a-anp — POSACENERE PER MARCIAPIEDI E PER AREE DI INGRESSO ANCORATI A PAVIMENTO
scala 1 : 10

Posacenere con sostegno a palina ancorato a terra con soprastante pannello per segnalare l'area fumatori (Posacenere per marciapiedi ancorato a muro PC-m-anm)
Le caratteristiche richieste sono le seguenti:
- evitare per i posacenere sui marciapiedi di stazione, sporgenze dal muro/pilastro dal sostegno a palo superiori ai 20 cm, ciò per contenere gli ostacoli al libero transito e per consentire alle macchine lavapavimenti di arrivare fino al bordo pavimento/muro;
- evitare spigoli potenzialmente pericolosi;
- evitare la possibilità che possano essere inseriti nel posacenere altri rifiuti infiammabili (es. carta).

Dimensioni indicative del singolo elemento: 20x13x40cm. Altezza da terra circa 110cm.
Per elementi di arredo urbano, le norme UNI, contro l'intrappolamento delle dita, prevedono precise verifiche che devono essere rispettate (genericamente non devono essere presenti fori da 6 a 30mm).
Tali arredi dovranno essere provvisti di segnaletica, secondo i pittogrammi riportati:
pittogramma che indica il "posacenere" e deve essere collocato sul contenitore.
pittogramma che indica l"area fumatori" e deve essere collocato su pannello, di colore bianco Ral. 9010, sovrastante il posacenere in modo tale da essere individuato a distanza. Il materiale dei vari elementi dovrà essere in acciaio verniciato.
Il contenitore dovrà essere estraibile in acciaio zincato verniciato e dotato di dispositivo antiasporto.
Gli elementi di completamento potranno essere in acciaio inox o di alluminio.
La posa in opera dei posacenere sarà costituiti da due contenitori preferibilmente su palina affiancati e fissati tra loro e da un supporto in tubolare di diametro non inferiore a 40 mm provvisto di apposita flangia per il fissaggio a terra.
In prossimità degli accessi al Fabbricato Viaggiatori, in aree esterne, potranno essere posizionati posacenere di grande raccolta aventi, salvo le dimensioni e la forma, caratteristiche tecniche-funzionali analoghe a quelle sopra riportate.
Tali arredi dovranno essere provvisti di segnaletica secondo i pittogrammi riportati:
pittogramma che indica il "posacenere" e deve essere collocato sul contenitore.
pittogramma che indica l"area fumatori" e deve essere collocato su pannello, di colore bianco Ral. 9010, sovrastante il posacenere in modo tale da essere individuato a distanza.
Il materiale dei vari elementi dovrà essere in acciaio verniciato. Gli elementi di completamento potranno essere in acciaio inox o di alluminio.
La posa in opera dei posacenere per aree di accesso ancorato a pavimento PC-a-anp prevede che la base dell'attacco a terra potrà essere: base di fissaggio diretto al pavimento; base di fissaggio mediante disco al pavimento.

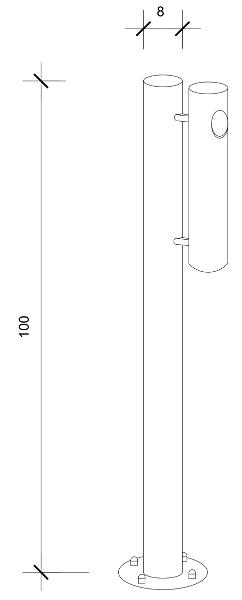

SD-anp — PANCA DA INTERNO ANCORATA A PAVIMENTO CON SUPERFICIE CONTINUA
scala 1 : 20

Panche in materiale metallico modulari e componibili, permettono di ottenere una serie di combinazioni diverse grazie ad un design versatile, La forma della panca ha caratteristiche ergonomiche coordinate tra loro con forme morbide e assenza di spigoli pronunciati, superfici lisce e bordi smussati garantiscono una seduta confortevole.
La panca è progettata e realizzata per ottenere il massimo benessere anche rispetto al rapporto di contatto con il materiale.
La sottostruttura metallica sostiene una seduta in acciaio zincato verniciato formata da un pannello di spessore 3mm. La panchina nei formati 600×860 prevede una posa in opera con appoggio diretto a pavimento, con colorazione Grigio (tipo B - RAL 7012 grigio scuro)

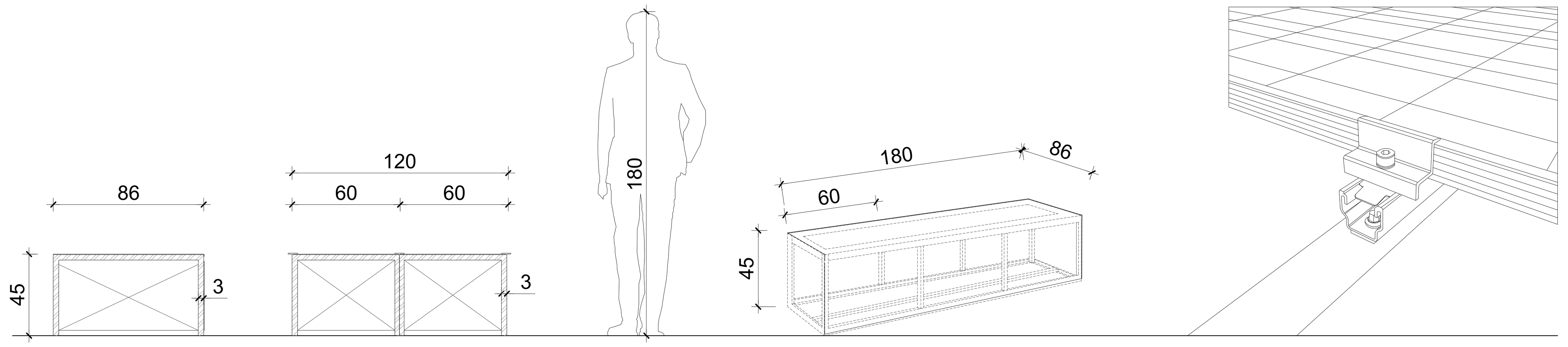

PN-d-CLS — PANCA DI DESIGN DA ESTERNO IN MATERIALE CONGLOMERATO CEMENTIZIO ARMATO CON SUPERFICIE CONTINUA ED APPOGGIO DIRETTO A PAVIMENTO
scala 1 : 50

Panche di design in materiale CLS, con impasto di granito o pietre di marmo, permettono di ottenere una serie di combinazioni diverse grazie ad un design versatile. La forma della panca ha caratteristiche ergonomiche coordinate tra loro con forme morbide e assenza di spigoli pronunciati, il blocco monolitico da vita ad una nuova concezione di panchina, superfici lisce e bordi smussati garantiscono una seduta confortevole.
La panca è progettata e realizzata per ottenere il massimo benessere anche rispetto al rapporto
di contatto con il materiale. Oltre al confort dovranno essere rispettati alcuni dei seguenti parametri:

- l'acqua piovana e/o di lavaggio deve defluire rapidamente
- la forma deve essere tale da non trattenere lo sporco e da permettere un'agevole pulizia

Il Quartz Color System è un sistema di produzione che si basa sull unione di uno speciale impasto ad un caratteristico processo produttivo. L'impasto prevede un introduzione di una certa quantità di quarzo per aumentare le prestazioni fisico-chimiche del prodotto e allo stesso tempo ne esalti le performance tecniche. Lo speciale processo produttivo crea invece una determinata impermeabilità tra l elemento trattato e l' esterno, permettendo una pulizia agevolata della pavimentazione e una riduzione delle macchie rispetto ad un prodotto non trattato Quarz Color System. I colori resistono nel tempo in maniera più tenace esaltando il design della pavimentazione.
Inoltre, la panca è opportunamente alleggerita al suo interno per contenere il peso complessivo.
La panchina nei formati variabili, prevede una posa in opera con appoggio diretto a pavimento, con colorazione neutra (da approvare con la D.L. e la proprietà RFI)

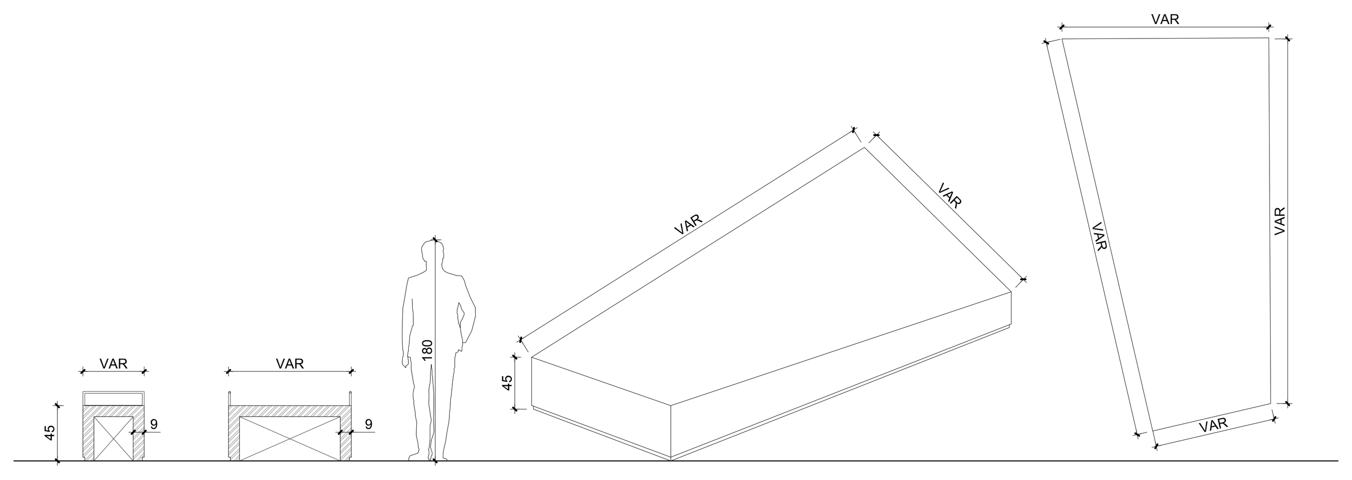

CORPO ILLUMINANTE TIPO 2 MONTATO SU PALO - PER POSIZIONAMENTO IN PLANIMETRIA VEDI TAV. 004920S01PDTSIFPMSVE02A
scala 1 : 50

Apparecchio illuminante tipo 4 per aree esterne costituito da armatura in pressofusione di alluminio e rifrattore in vetro temperato, alimentatore DALI, IP 66, IK 08, Classe 2. Potenza da 15W a 50 W, temperatura di colore 4000 K, LM80B50 70.000 ore. Colorazione delle parti a vista da verificare a cura della DL. Le caratteristiche tecniche dell'apparecchio devono essere conformi al Documento RFI-DST MA IFS 001A (Abaco degli Apparecchi Illuminanti).
Fasci luminosi standard da 8° a 50°x50°. Filtri olografici ed accessori per creare svariati effetti statici o dinamici senza dispersione e abbagliamento, filtri olografici disponibili in 1x60°, 5x30° e 60x60°.
Corpo: pressofusione di alluminio
Vetro: temprato, spessore 4mm
Guarnizione: EPDM
Viti: acciaio inox
Alimentazione remota e precablate con 1.5m di cavo.
Montaggio su staffa completamente orientabile. Staffa fissata per il montaggio tramite bullone centrale con fori 2 x Ø8mm.
Puntamento semplificato con staffa graduata, bloccata tramite viti a brugola centrali Ø6mm.
Installazione su palo
- Il palo è disponibile liscio o con sei tacche piane. Le tacche supportano
il fissaggio del Proiettore architetturale piatto a LED aggiungendo un ulteriore appeal ad
applicazioni scenografiche.
- Orientamento del proiettore a seconda dell'effetto desiderato
- Il palo può alloggiare proiettori LED come standard,
con quantitativi supplementari in base alle esigenze installative
- Vari tipi di fissaggio con telai disponibili per un'ampia gamma di applicazioni.

Palo in vetroresina di colore grigio scuro.
Facile installazione con 2 viti utilizzando le staffe di serie del proiettore led.

CORPO ILLUMINANTE TIPO 2 MONTATO SU PALO - SOMMITA' PALO

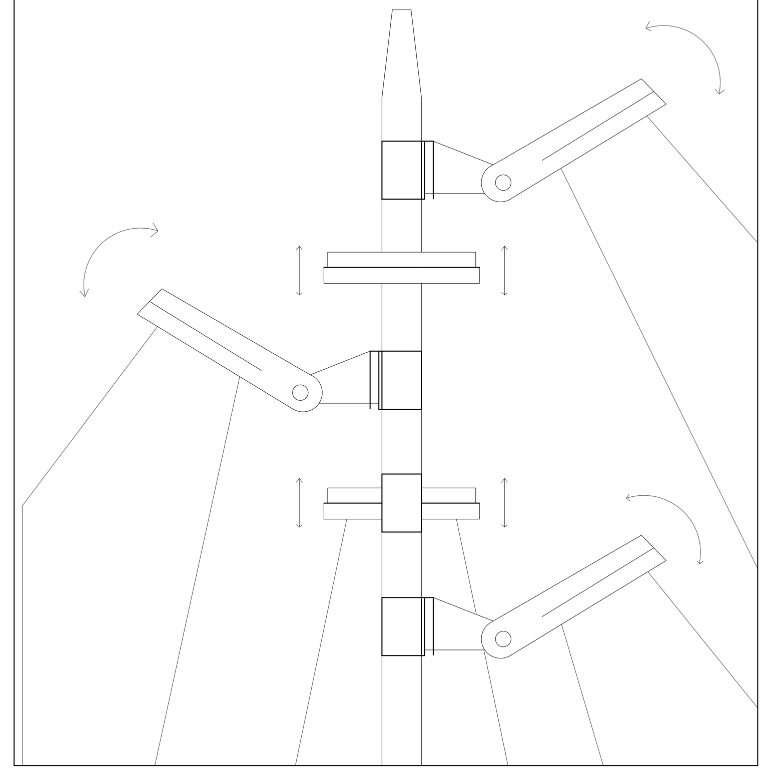

CORPO ILLUMINANTE TIPO 2
scala 1 : 5

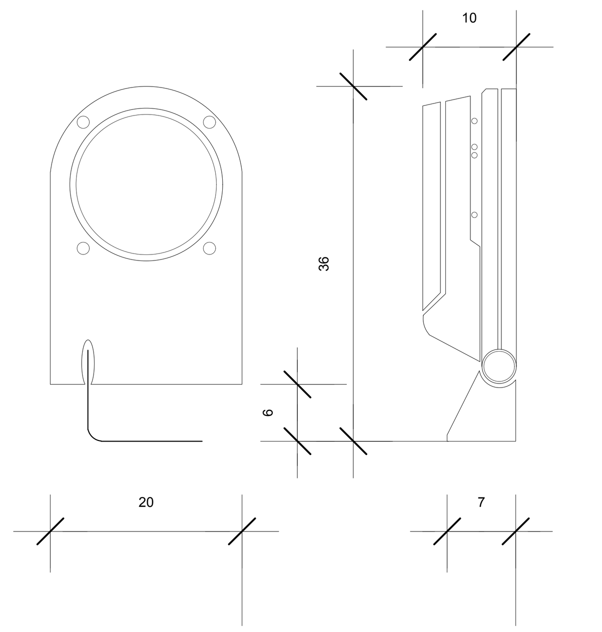

LEGENDA ARREDO		
NUMERO ELEMENTI	OGGETTO	CODIFICA
Tot. 16	Panca da esterno in CLS con superficie continua 4 posti PN-CLS-4	PN-CLS-b-4
Tot. 1	Panca da interno ancorata a pavimento con superficie continua SD-anp	SD-anp
Tot. 12	Panca di design da esterno in CLS con superficie continua PN-d-CLS	PN-d-CLS
Tot. 19	Cestino antibomba a tre anelli ancorato a pavimento CR-anp-3	CR-anp-3
Tot. 8	Cestino di design CR-d-anp-3	CR-d-anp-3
Tot. 30	Portabiciclette rastrelliera ancorata a pavimento RS-anp	RS-anp
Tot. 6	Posacenere per marciapiedi ancorato a pavimento PC-m-anp	PC-m-anp
Tot. 4	Posacenere per aree di accesso ancorato a pavimento PC-a-anp	PC-a-anp

N.B. Tutte le colorazioni e i RAL descritti nel progetto dovranno essere verificate ed approvate dal Committente e dalla Direzione Lavori.

Per gli impianti fare riferimento agli elaborati impiantistici

Per localizzazione arredi fissi nel progetto fare riferimento agli elaborati
219 - 320520S01PDPMARPLSVE01A e 236 - 320520S01PDPMPSPZSVE02A

COMMITTENTE
RFI RETE FERROVIARIA ITALIANA
DIREZIONE INVESTIMENTI - AREA NORD-EST

SOGGETTO TECNICO
DIREZIONE STAZIONI - INGEGNERIA E INVESTIMENTI

PROGETTAZIONE
MANDATARIA: CODING S.R.L. — MANDANTE: POLITECNICA SOC. COOP. — SWS ENGINEERING S.P.A.

HUB DI INTERSCAMBIO FERROVIARIO DI POMPEI
PROGETTO DEFINITIVO

ELABORATI ARCHITETTONICI
PROGETTO
Arredi fissi - dettagli

SCALA: varie

PROGETTO	ANNO	SOTTOPR.	LIVELLO	NOME DOC.	TIPO DOC.	SCALA	NUM.	REV.
3205	20	S01	PD	PMAR	PX	SV	E01	A

Rev	Descrizione	Redatto	Verificato	Approvato	Data	Autorizzato Il progettista	Data
A	Emissione	A. Costa	L.Nardoni	P.Luciani	dic-2020	G. Coppa	dic-2020

Controllo Qualità

QA & QC	Verificato	Approvato	Autorizzato
	F.Bistolfi	F.Bordoni	R. Vangeli

Soggetto Tecnico	Data	Referente di Progetto	Data
F.Cefrone	dic-2020	A.Martino	

POSIZIONE ARCHIVIO

LINEA	SEDE TECNICA	NOME DOC.	NUMERAZIONE
= = = =			

Verificato e Trasmesso	Data	Convalidato	Data	Archiviato	Data